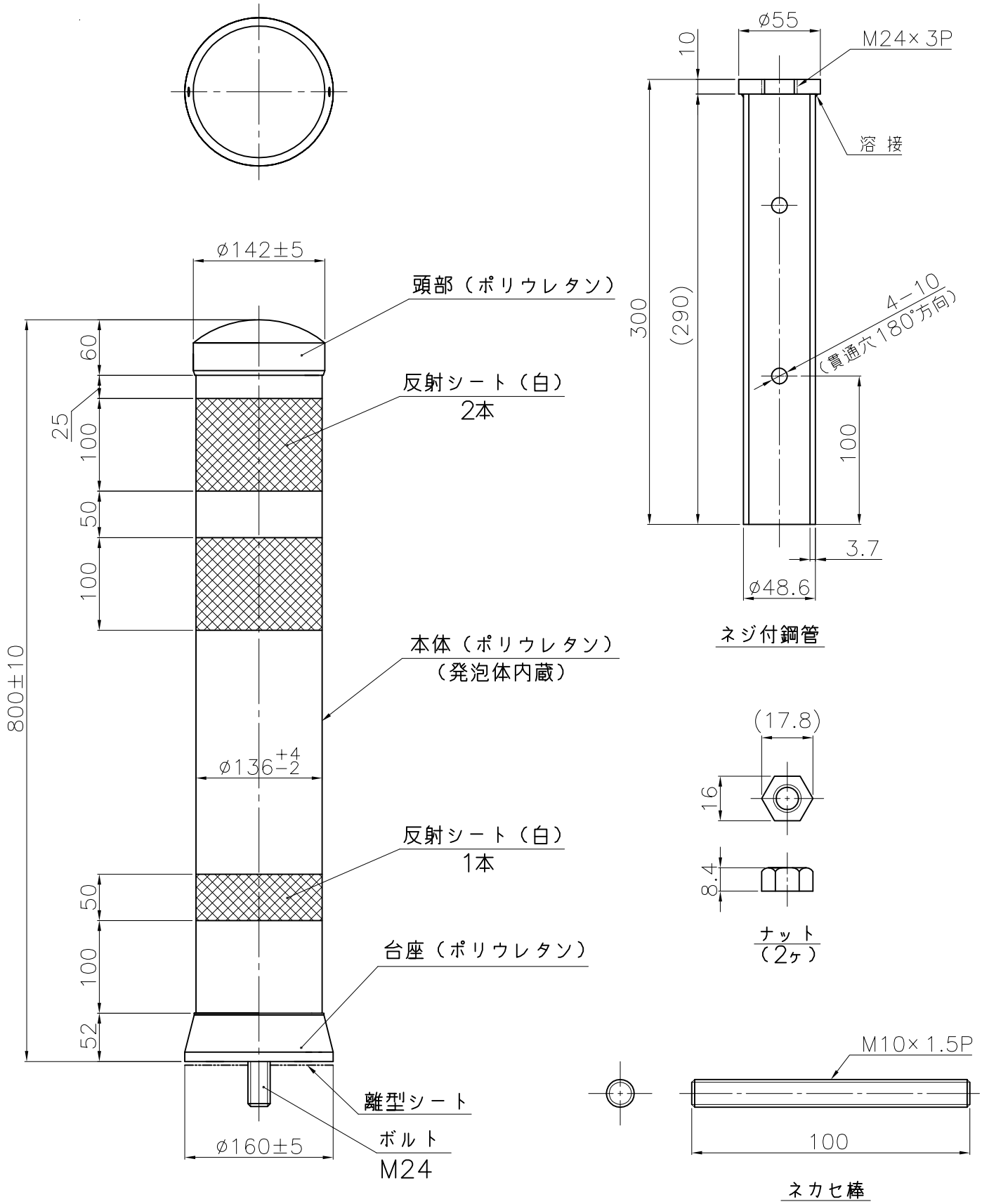

品　名	ハイブリッドポストFAタイプ	
型　式	図面番号	色
FA−80−160−DB	FP2500A1	ダークブラウン

NOK株式会社